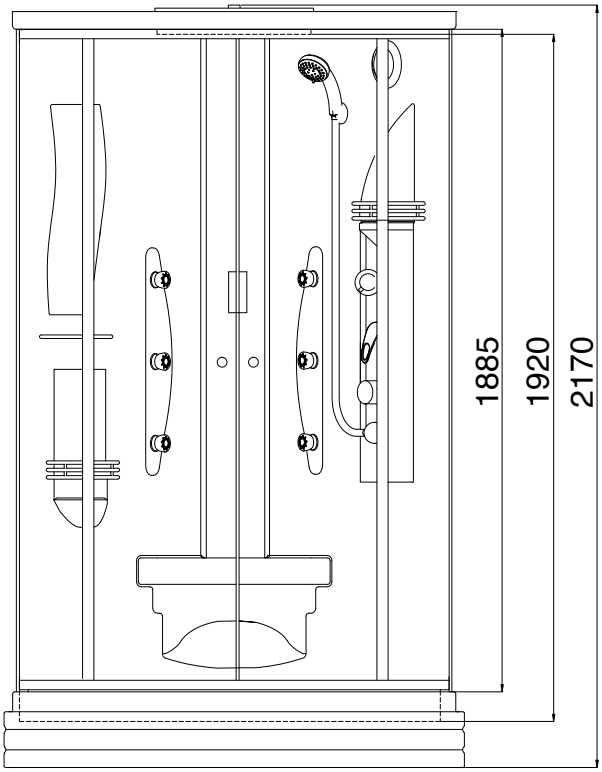
1885
1920
2170

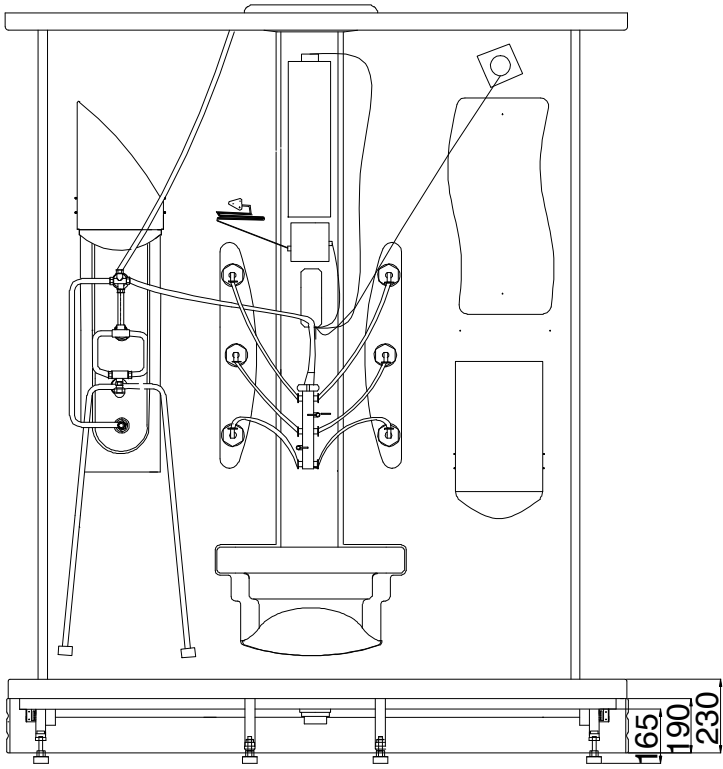
165
190
230

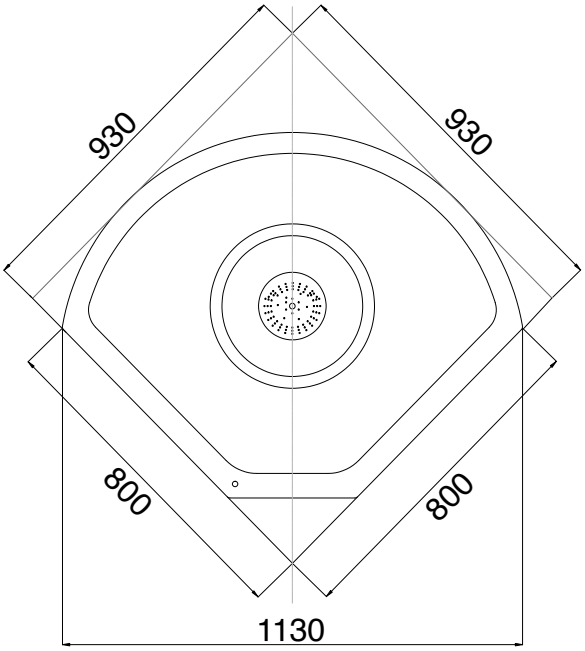
930
930
800
800
1130

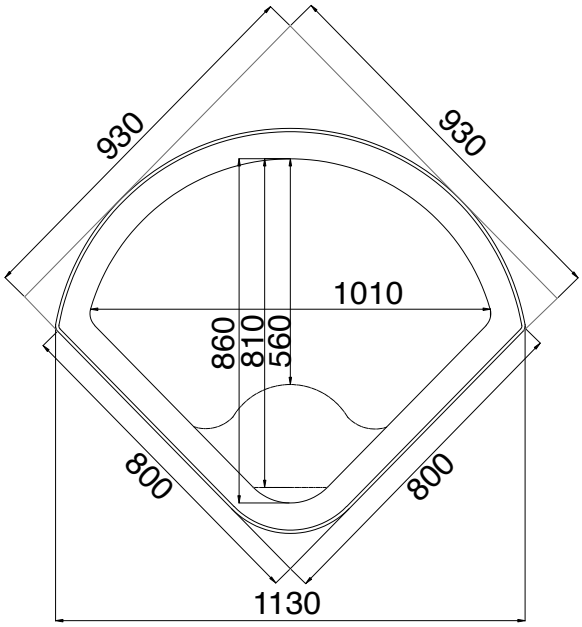
930
930
1010
860
810
560
800
800
1130

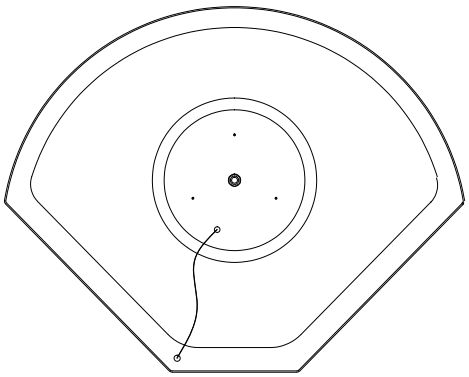

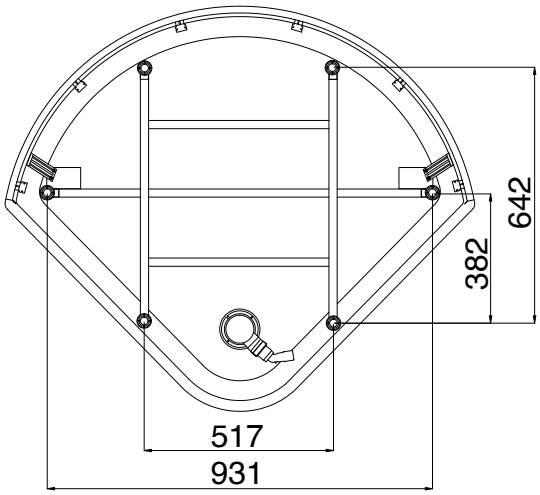
642
382
517
931